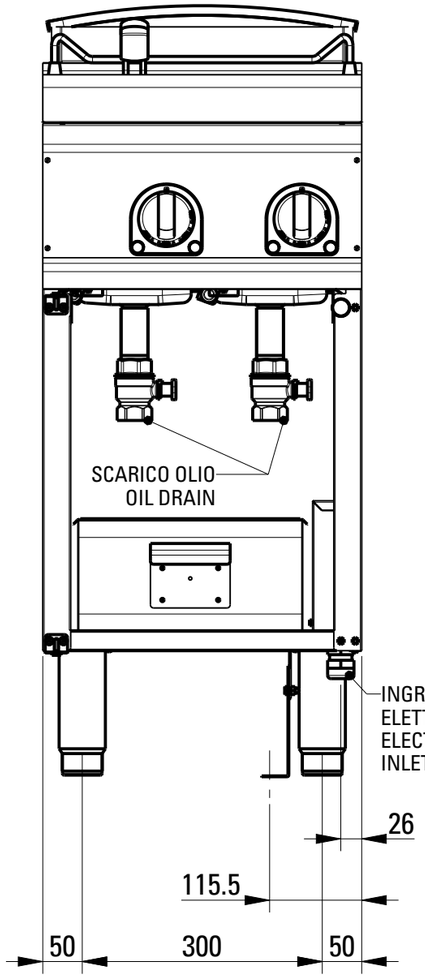

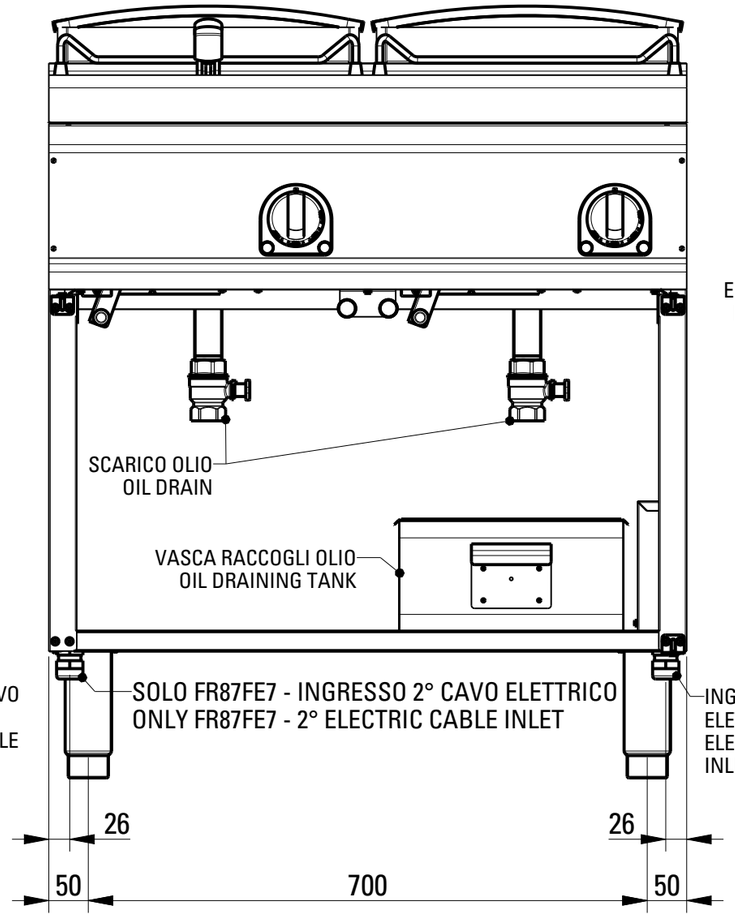

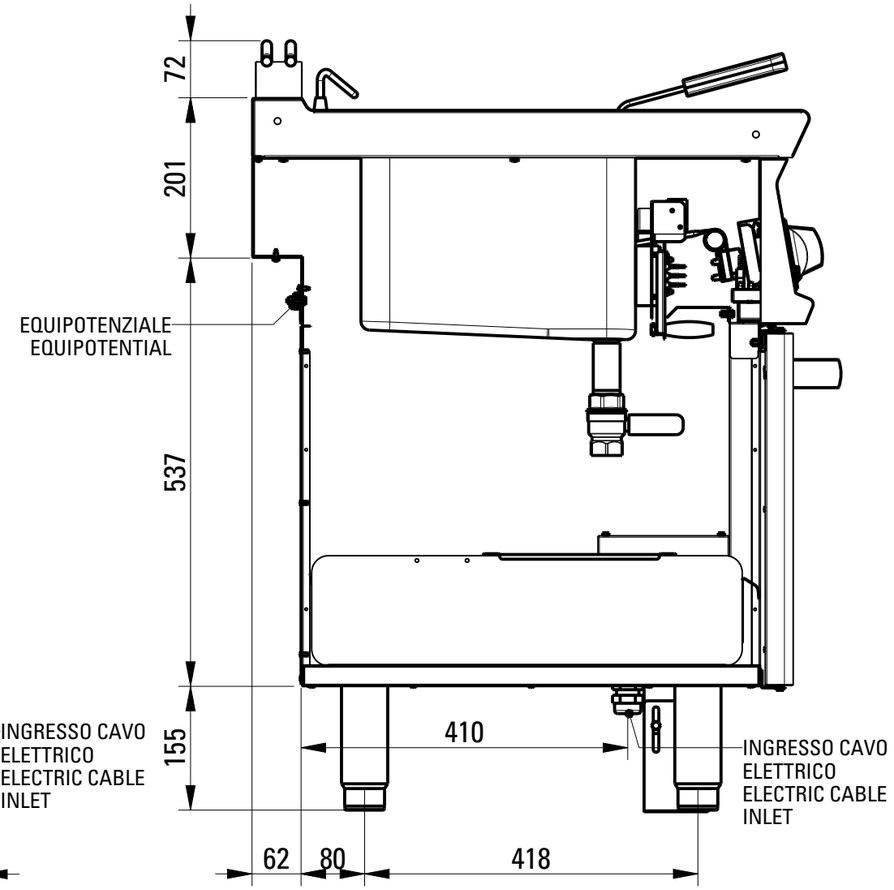

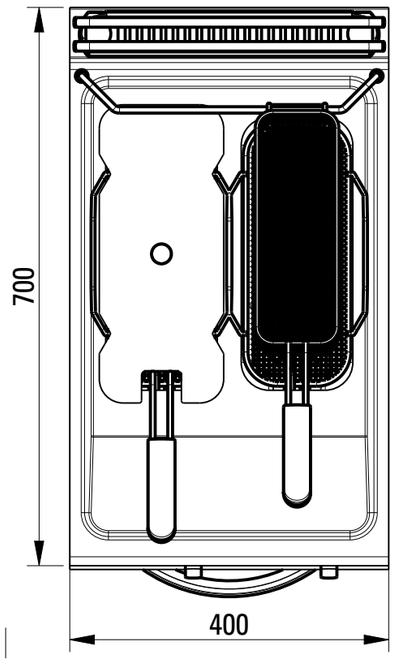

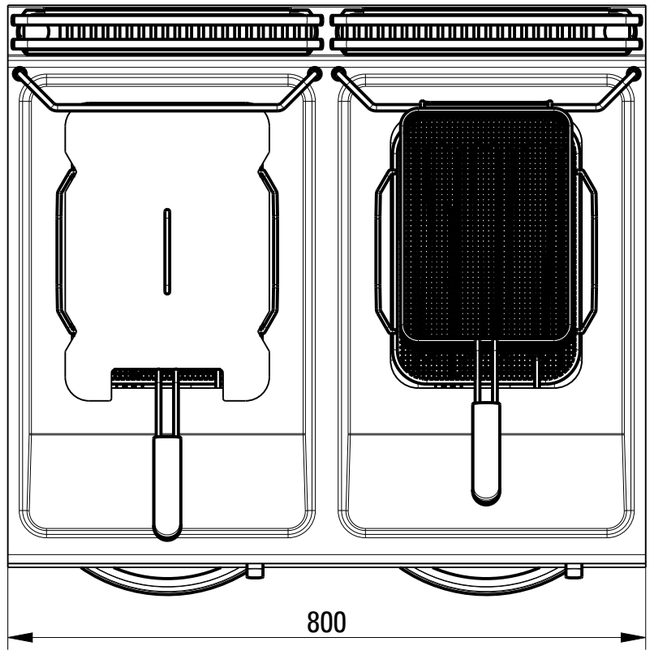

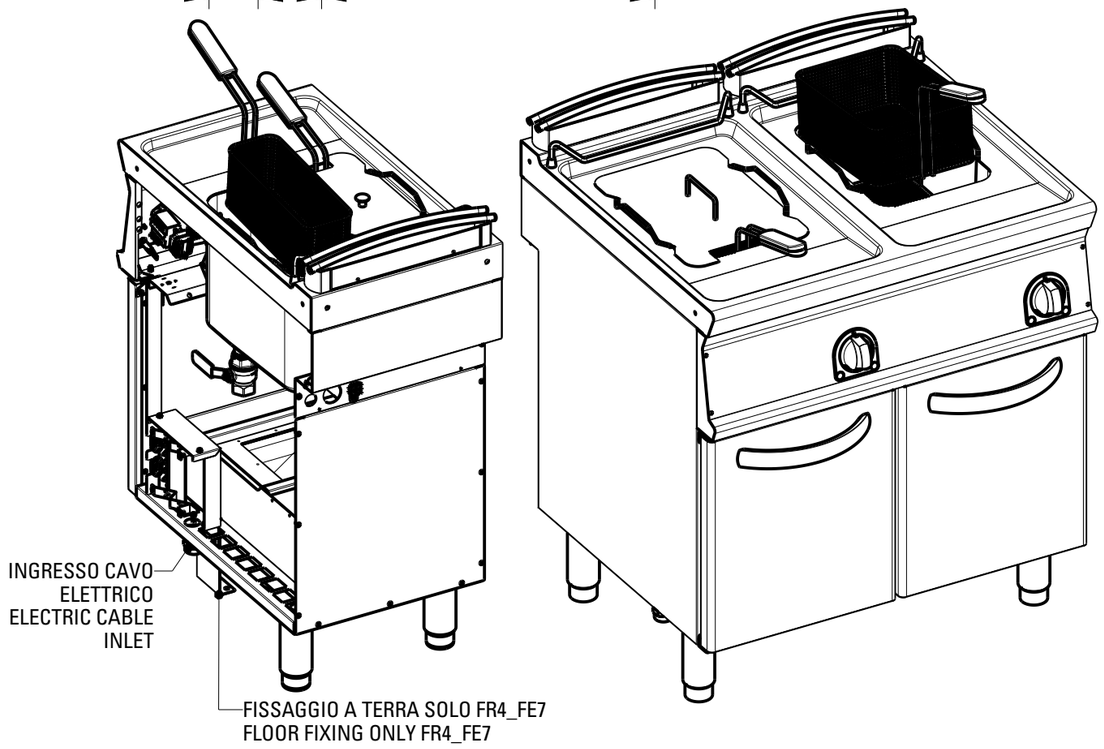

Data stampa | Print date	Codice | Code	Foglio | Sheet	Modelli | Models
12.05.14	5415.706.00	1/1	FR48FE7 | FR_3FE7 | FR_7FE7